BRADFORD WHITE
WATER HEATERS

BRADFORD WHITE AEROTHERM SERIES

AeroTherm® Serie G2

Calentador de agua eléctrico híbrido con bomba de calor

Características

- **Eficiencia excepcional con hasta 4.20 UEF (modelo de 65 galones).**
- **Certificación ENERGY STAR®**: elegible para descuentos y créditos fiscales.
- **¡NUEVO! Sistema ICON® Pantalla digital LED exclusiva con conectividad integrada Bradford White Wave®.**
  - **Conectividad integrada:** permite el control remoto del calentador de agua a través de la aplicación móvil Bradford White Wave®. A través del Wi-Fi integrado, use la aplicación para ajustar de forma remota la temperatura y los modos de funcionamiento, recibir alertas automáticas de fallas, monitorear el consumo de energía y establecer horarios diarios o semanales para optimizar el ahorro.
  - **Tecnología StartGuard®**: protege los elementos calefactores contra el funcionamiento en seco durante el arranque.
  - **Interfaz patentada**: diseñada para facilitar su uso. Posibilidad de elegir entre los idiomas inglés, español y francocanadiense.
  - **Exclusiva pantalla digital LED**: permite a los contratistas diagnosticar fácilmente con un sencillo teclado intuitivo. Asistente de configuración rápida. Vea la secuencia de operaciones, el estado del sistema y las notificaciones en lenguaje natural.
- **Revestimiento Vitraglas® con Microban®:** una fórmula de esmalte diseñada exclusivamente para proporcionar una protección superior del tanque contra los efectos corrosivos del agua; además, con protección antimicrobiana Microban® para ayudar a prevenir el crecimiento de bacterias, moho y hongos en la superficie del revestimiento del tanque.
- **Los modos de funcionamiento ofrecen flexibilidad.**
  - Bomba de calor: máximo ahorro, modo más eficiente energéticamente.
  - Híbrido estándar: configuración de fábrica que combina la eficiencia de la bomba de calor con las tasas estándar de recuperación eléctrica cuando es necesario (funcionamiento solo del elemento calefactor superior).
  - Híbrido Plus: maximiza la recuperación utilizando simultáneamente la bomba de calor y el elemento calefactor inferior.
  - Eléctrico (únicamente): funciona como un calentador de agua eléctrico estándar, eliminando el flujo de aire y el sonido (menos eficiente energéticamente).
  - Vacaciones: configura el punto de ajuste de temperatura a 10 °C (50 °F) para periodos prolongados.

BRADFORD WHITE ICON System
BRADFORD WHITE wave
VITRAGLAS + MICROBAN

Detalles adicionales

- **Diseño más silencioso**: funcionamiento más silencioso que las generaciones anteriores, menos de 50 dBA.
- **Cero requisitos de espacio libre en los laterales y la parte trasera**: permite una instalación en espacios más pequeños. Puede instalarse a lo largo de una pared o en una esquina.
- **El embalaje puede colocarse boca arriba para facilitar el transporte**: embalaje protector fácil de abrir.
- **Filtro de aire lavable montado en la parte superior de fácil acceso**: el usuario recibe una alerta automática cuando es necesario limpiar el filtro de aire.
- **Rango de temperatura de funcionamiento del aire de 37 a 120 °F (3 a 49 °C) para la bomba de calor**: la unidad cambia automáticamente a los elementos calefactores eléctricos fuera de este rango

neea · AHRI CERTIFIED · NSF · NSF · c UL us · ECOPORT

Garantías limitadas de 6 o 10 años para tanques/Garantía limitada de 6 o 10 años para piezas de componentes.

Para más información sobre la garantía, visite **www.bradfordwhite.com**

Para productos instalados en EE. UU., Canadá y Puerto Rico. Consulte la copia completa de la garantía incluida con el calentador para conocer las limitaciones.

Microban® ayuda a prevenir el crecimiento de bacterias, moho y hongos que puedan afectar al producto. Las propiedades antimicrobianas incorporadas no protegen a los usuarios ni a otras personas de los organismos causantes de enfermedades. Microban® es una marca registrada de Microban Products Company.

1903-SPA 0526

AeroTherm® Serie G2

Calentador de agua eléctrico híbrido con bomba de calor

Detalles adicionales

- **Elementos calefactores eléctricos sumergidos de apoyo:** transfieren el calor directa y eficazmente al agua. Diseño a rosca.
- **Sistema de aislamiento:** espuma libre de CFC que cubre el tanque, reduciendo la pérdida de calor, el consumo de energía y mejorando la eficiencia y la rigidez de la cubierta.
- **Trampas de calor instaladas de fábrica**: incorporan un disco flexible que reduce la pérdida de calor en las tuberías y previene el ruido.
- **Conexiones de agua**: acoplamientos dieléctricos verdaderos NPT de 3⁄4" (19 mm) instalados de fábrica que prolongan la vida útil del calentador de agua y facilitan las conexiones de las tuberías de agua.
- **Varilla de ánodo protectora**: proporciona protección adicional contra la corrosión para un servicio duradero y sin problemas.
- **Válvula de alivio de temperatura y presión (T&P):** instalada.
- **Válvula de drenaje de latón de baja restricción**: diseño duradero a prueba de manipulaciones.
- **Cumple con los requisitos del Nivel 4 de la Especificación Avanzada para Calentadores de Agua (AWHS)**: listo para respuesta a la demanda con puerto CTA-2045 integrado (CA). Cumple con el Título 24 JA13 de California.
- **Listo para conductos**: no se requiere kit.

ESPECIFICACIONES

Modelos de bomba de calor eléctrica híbrida

Estos calentadores de agua cumplen o superan en todo o en parte (si procede) los requisitos mínimos de eficiencia de la norma ASHRAE 90.1 (última edición). Listado C.E.C.

Número de modelo	Capacidad nominal en galones		Volumen de almacenamiento clasificado por DOE	Índice de consumo en la primera hora	Factor de energía uniforme	Recuperación a 90 °F ascendente*				A	B	C	D	E	F	G	H	Peso de envío aproximado
						GPH EE. UU.		Imp. GPH		Piso a parte superior del calentador	Del piso a la parte superior del conducto	Diám. de la cubierta	Piso a conexión de agua	Centro a centro de la conexión de agua	Piso a conex. de válvula T&P	Desde el piso hasta la conexión de condensado.	Conexión de agua NPT	
	EE. UU. (Gal).	Imp. (Gal.)	(Gal.)	(Gal.)		Solo compresor	Compresor + Elemento	Solo compresor	Compresor + Elemento	(pulg)	(pulg)	(pulg)	(pulg)	(pulg)	(pulg)	(pulg)	(pulg)	lbs.
RE2HP5010	50	42	45	65	3.89	6	24	5	20	64 1/8	66 1/4	22	66 3/8	7	40 5/8	48 13/16	3/4	218
RE2HP6510	65	54	65	82	4.20	6	24	5	20	62 9/16	64 1/2	26	64 1/2	7	38 1/2	47 1/4	3/4	280
RE2HP8010	80	67	75	88	4.00	6	24	5	20	69 1/16	71	26	71 1/4	7	45 1/8	53 13/16	3/4	296

Número de modelo	Capacidad nominal en galones	Volumen de almacenamiento clasificado por DOE	Índice de consumo en la primera hora	Factor de energía uniforme	Recuperación a 90 °F ascendente*				A	B	C	D	E	F	G	H	Peso de envío aproximado
					Litros/Horas				Piso a parte superior del calentador	Del piso a la parte superior del conducto	Diám. de la cubierta	Piso a conexión de agua	Centro a centro de la conexión de agua	Piso a conex. de válvula T&P	Desde el piso hasta la conexión de condensado.	Conexión de agua NPT	
	(Litros)	(Litros)	(Litros)		Solo compresor	Compresor + Elemento	Solo compresor	Compresor + Elemento	mm.	mm.	mm.	mm.	mm.	mm.	mm.	mm.	kg.
RE2HP5010	189	170	246	3.89	23		91		1629	1683	559	1686	178	1032	1240	19	99
RE2HP6510	246	146	310	4.20	23		91		1589	1638	26	1638	178	978	1200	19	127
RE2HP8010	303	284	333	4.00	23		91		1754	1803	26	1810	178	1148	1367	19	135

* Basado en el modo estándar híbrido con una temperatura ambiente de 67,5 °F y una humedad relativa (HR) del 50 %.

Para los modelos de 6 años, cambie el sufijo de "10" a "6"; los modelos de 6 años pueden no tener derecho a algunas rebajas locales.

Los modelos de 6 años cumplen los requisitos del nivel 1 de AWHS.

El factor de energía uniforme y el índice de consumo en la primera hora se basan en las últimas listas del directorio de AHRI.

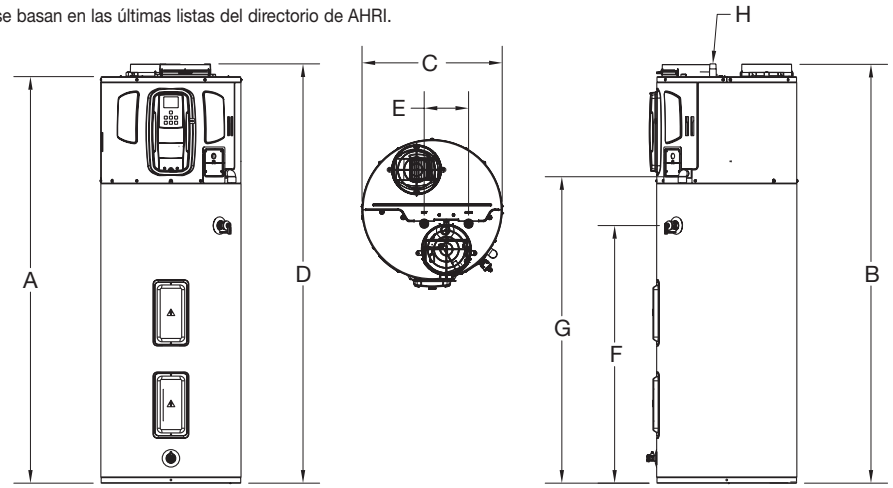

GENERAL:

Todos los modelos están homologados por UL. Estos calentadores están cableados con interbloqueo (no simultáneo, monofásico) a 240V/208V con elementos superiores e inferiores de 4000W/3000W. Todas las conexiones de agua son de 3/4" (19 mm) NPT. Todos los modelos están certificados para una presión de prueba de 300 PSI (2068 kPa) y una presión de trabajo de 150 PSI (1034 kPa). Las dimensiones y las especificaciones están sujetas a cambios sin previo aviso de acuerdo con nuestra política de mejora continua del producto.

Apto para calentamiento de agua (potable). NUNCA deben introducirse en el sistema químicos tóxicos, como los que se usan para el tratamiento de calderas. Esta unidad NUNCA debe conectarse a ningún sistema de calefacción existente o componente(s) previamente utilizados con un equipo de calentamiento de agua no potable.

Las dimensiones y las especificaciones están sujetas a cambios sin previo aviso de acuerdo con nuestra política de mejora continua del producto.

BRADFORD WHITE WATER HEATERS
Built to be the Best

Ventas: 800-523-2931
Soporte técnico las 24 horas al día, 7 días a la semana: 800-334-3393 •
Correo electrónico TechServ@bradfordwhite.com

Los productos de Bradford White se fabrican en Estados Unidos utilizando los mejores materiales y componentes de todo el mundo. ©2026, Bradford White Corporation, EE. UU. Todos los derechos reservados.

— BRADFORD WHITE IS —
AMERICAN STRONG

1903-SPA 0526